NÁUTICA PEDRO FRANCO, S.L.

Polígono Industrial de Águilas | 30880 ÁGUILAS (Murcia) España

(+0034) 968412030 www.NauticaPedroFranco.com

Visita nuestro canal en YouTube // SÍGUENOS TAMBIÉN EN facebook.

Pesca hasta 400 brazas <
Rodillos sincronizados <
Ø pista 205 x 250 mm
para grandes pescados

INOX
Stainless Steel

HTi-3/800G > Alto rendimiento, versatil, comodo y fiable

Halador pesca de trasmallo con 3 rodillos

^
Mando
de Latón

> Protector para
vuelo y enredo

> Pie base giratorio

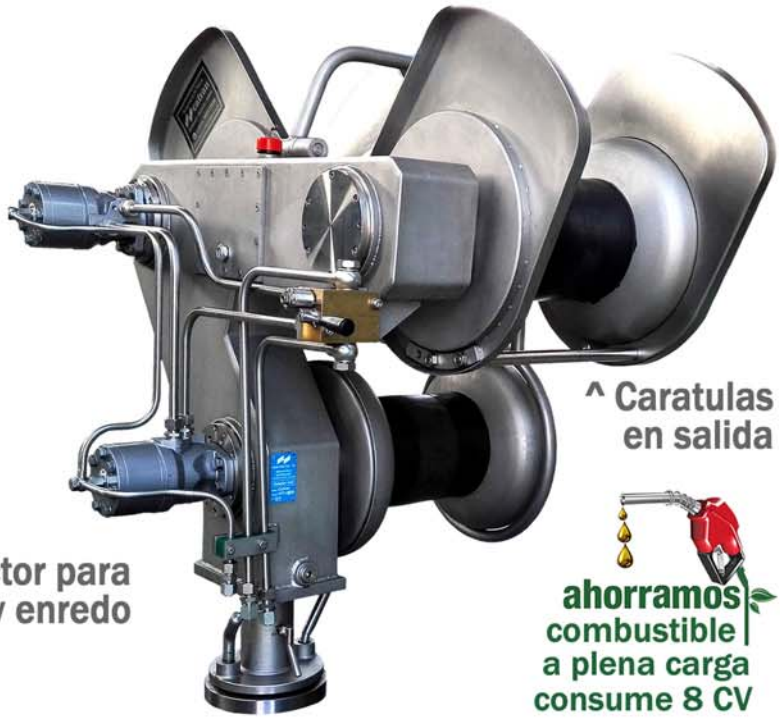

^ Caratulas
en salida

ahorramos
combustible
a plena carga
consume 8 CV

CONOZCA NUESTROS HALADORES HTI-3/800G

Diseño atractivo y compacto • Potente • Robusto • Seguro • Ecologico • De bajo conumo, 8 CV a plena carga • • Costes de mantenimiento nulos •

ASPECTOS DESTACADOS

Su durabilidad

"Resistente al ambiente marino, fabricado en Acero Inoxidable AISI-316 L certificado"

Interior

"Ejes de arrastre, soportes, y cajeras fabricados en AISI-316L"

Motores de alto par

"Sus motores aseguran su potencia y su bajo consumo (máximo 8 CV a plena carga)"

Control

"Distribuidor rotativo exclusivo fabricado en Bronce con válvula de seguridad"

Mecánica

Sincronizado del rodillo libre por cadena doble de 5/8

Rodillos

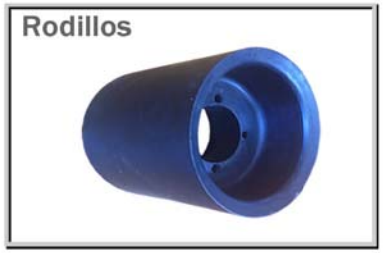

"Rodillo de goma resistente al desgaste y a la fatiga"

Manejabilidad

"Base de soporte giratoria que orienta y desplaza el Halador al interior del barco"

- MODELOS -	HPI-2/650	HPI-3/750	HPI-3/800
Fuerza de Tracción (Kg.)	0 - 650	0 - 750	0 - 850
Velocidad de izado (m/min)	0 - 50	0 - 50	0 - 50
Caudal trabajo (L/min.)	25 / 30	25 / 30	25 / 30
Presión máx. trabajo (bar)	140	140	140
Potencía máx absorvida (CV)	8	8	8

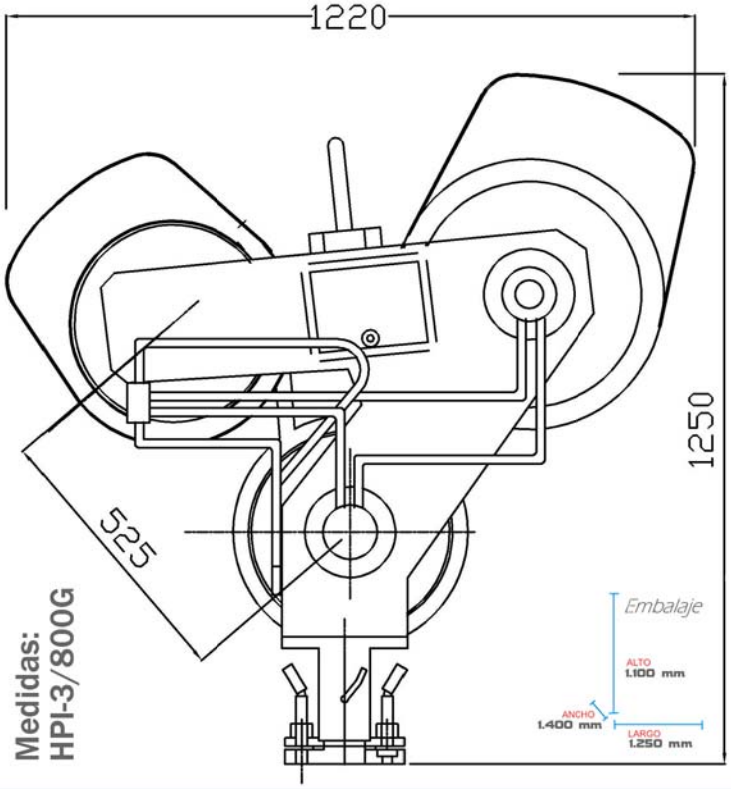

Medidas: HPI-3/800G

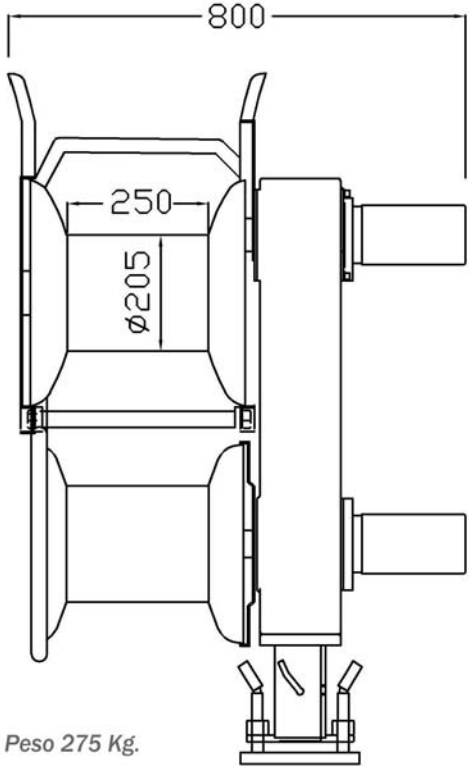

Peso 275 Kg.

NÁUTICA PEDRO FRANCO, S.L.

Polg. Ind. Labradorcico, V-15
30889 (ÁGUILAS) Murcia - España
Apartado de Correos 083

info@nauticapedrofranco.com

Siempre escuchándote:
(0034) 968 41 20 30
(0034) 639 79 21 73

Siempre on-line:
www.NauticaPedroFranco.com

Visita nuestro canal en YouTube // facebook